cmotio tension *CP*

Motorleinwand für die Aufprojektion mit Tension Spannseilsystem bis 250 cm Bildbreite

- Zuverlässiger, geräuscharmer Antrieb für gleichmäßigen und reibungslosen Betrieb
- Qualitäts-Elektromotor (nach VDE) mit patentierter ZERO NOISE Bremse & **60 Monate Garantie**
- Alle Projektionstücher schwer entflammbar - jeweilige Feuerklasse siehe Leinwandtücher
- Tuch accoustic 0.7 mit hervorragenden akustisch und visuellen Eigenschaften ohne Moireé
- Schwarz umlaufender Rand ca. 5 cm (an schmalster Stelle)
- Schwarzer Vorlauf 30 cm, schwarzer tropfenförmiger Gegengewichtsstab ca. 35 mm
- Seitlich verlaufende „Tension“ Seilsysteme für hohe Planlage des Projektionstuchs
- Werkseitig bereits richtig eingestellte Endabschaltpunkte
- Windungsfreies Leinwandgehäuse und Wickelwelle aus Aluminium hergestellt
- Gummigelagerte Wickelwelle mit Nut für Sicherheitsumwicklung des Leinwandtuchs
- Elegantes, pfiffiges Produktdesign für lange Haltbarkeit und einfache Montage
- Variable Montagepunkte über auf ganzer Gehäuselänge verlaufenden Nutenkanälen
- Zwei (2) Universal-Montagehalterungen für einfache Wand- oder Deckenmontage
- Schützende Pulverbeschichtung in weiß RAL 9010
- Aufputz- Schalter für Auf- und Abbewegung
- Westeuropäische Fertigung

Optionen & Zubehör

- RF-Fernbedienung mit integrierter oder externer Empfänger-Einheit
- Verlängerung schwarzer Vorlauf auf bis zu 100 cm
- 12V DC Trigger
- Interface Mediensteuerung
- Montagehalter-Verlängerungen
- Maßanfertigung nach Kundenwunsch
- Variante für Deckeneinbau
- Deckeneinbau-Kit "LIGHT"
- cinemateq UNIQUE DESIGNS in RAL Farben nach Kundenwunsch optional
- cinemateq UNIQUE DESIGNS in Holz-, Edelholz-, Stein-, Marmor- oder Metall-Optik optional

cmotio tension CP
für Deckeneinbau

cinemateq

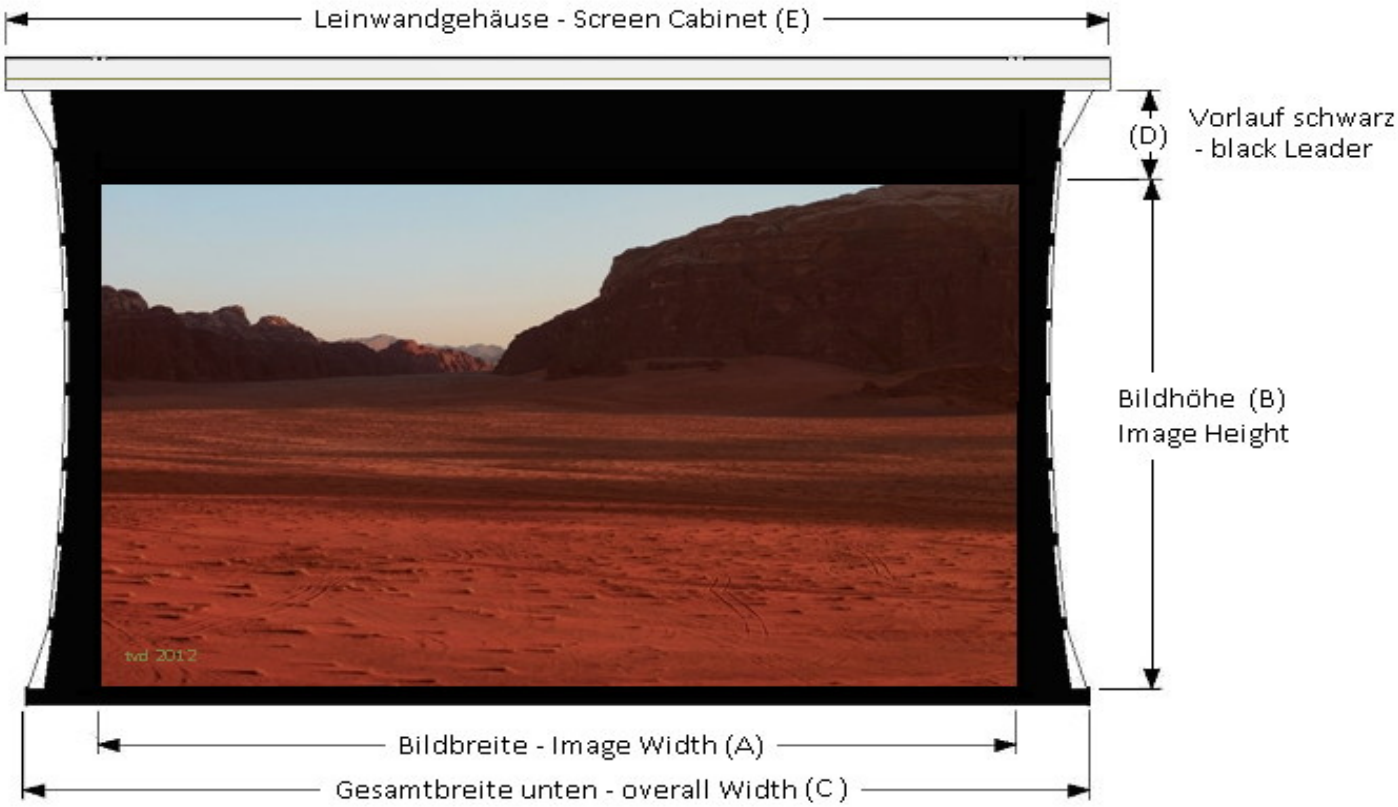

Details (Standardmodelle) *Maßangaben teilweise gerundet											
Format 16:9		Format 16:10		Format 21:9		Maße Sonstige			Leinwand-Tuch		Gewicht
Bildfläche in cm*		Bildfläche in cm*		Bildfläche in cm*		in cm*			Typ	Gain	netto
(A)	(B)	(A)	(B)	(A)	(B)	(E)	(C)	(D)			ca. in Kg
160	90	160	100	160	69	198	193	30	accoustic	0,7	17
180	101	180	112	180	77	218	213	30	cgrey	0,8	18
200	112	200	125	200	86	238	233	30	matte white	1,2	19
250	140	250	156	250	107	288	283	30			23

Motor Eigenschaften

Drehmoment: 6 Nm
Drehzahl (UpM): 17 rpm
Anschlußwert: 230V / 50 Hz
Leistungsaufnahme: 137 W

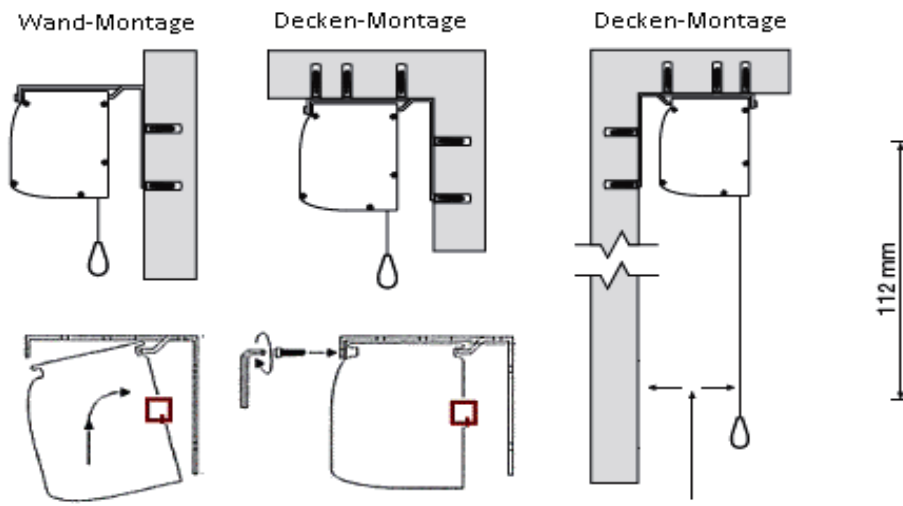

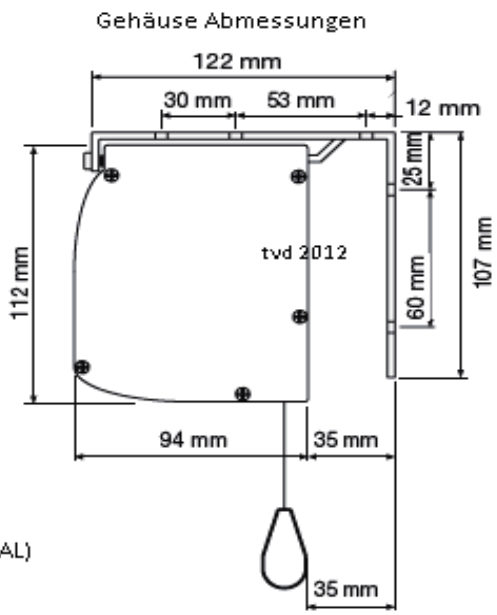

cinemateq ist ein eingetragenes Warenzeichen, Änderungen & Irrtümer vorbehalten. Rev 1.3/12, copyright bei TVD